ԿՏՐՎԱԾՔ 1-1

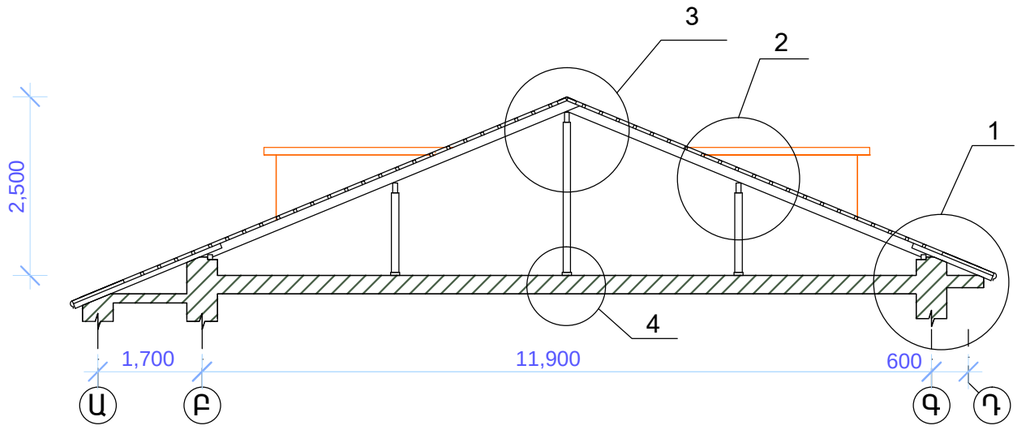

3

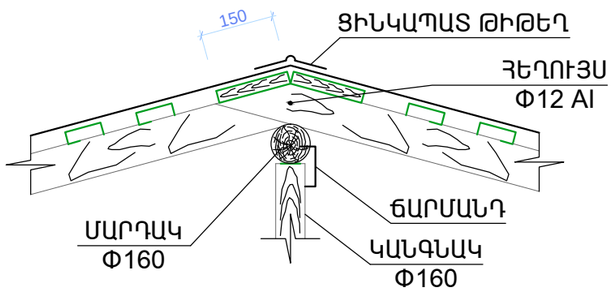

4

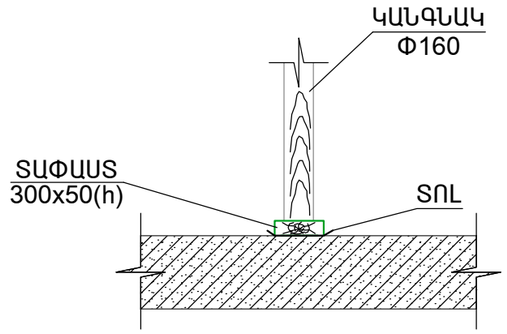

2

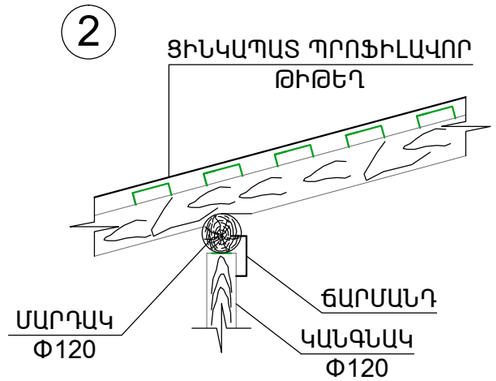

ԾՊԵՂՆԱՈՏՔԻ ԵՐԿԱՐԱՑՄԱՆ ԿՑՎԱՆՔ

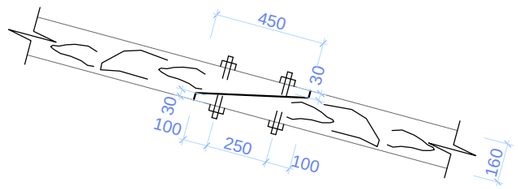

1

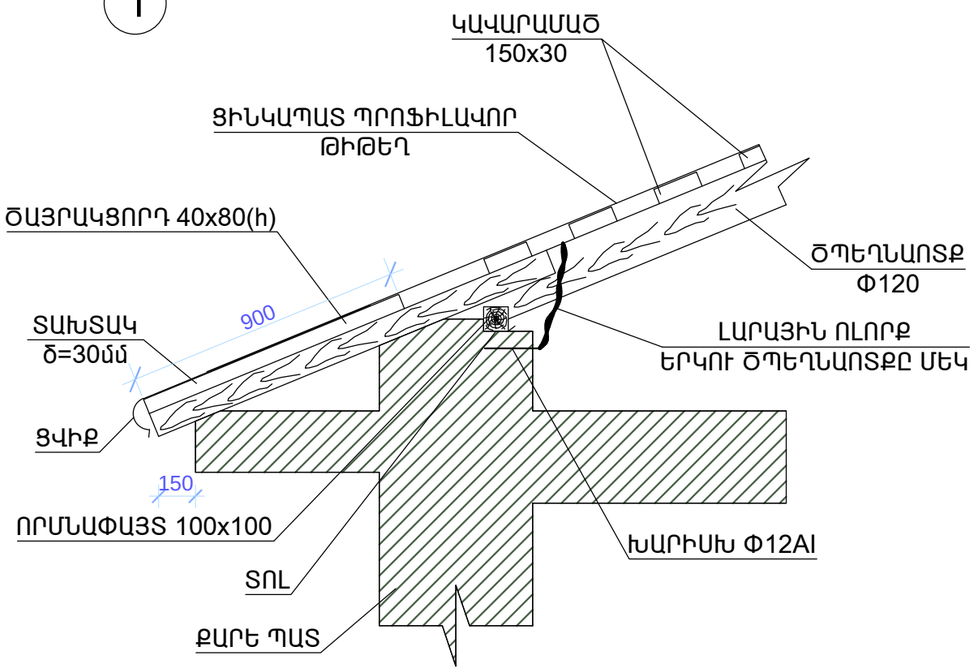

						Պայմանագիր «ԵՔ-ՊԸԱՇՁԲ-15/51»		
						ՀՀ Երևան քաղաքի Նուբարաշեն վարչական շրջանի 11 փողոց 16 շենքի թեք տանիքի հիմնանորոգում		
						Ճարտարապետաշինարարական մաս	ՓՈՒԼ	ԹԵՐԹ	ԹԵՐԹԵՐ
ՏՆՕՐԵՆ	Հ. ԼԵՎՈՆՅԱՆ						ԱՆ	ճՇ-5	5
ՆԱԽԱԳԾԵՑ	Ս. ՄԻՐԶՈՅԱՆ					Տանիքի մանրամասներ	«ՀԱՄԱՇԻՆՆԱԽԱԳԻԾ» ՍՊԸ		